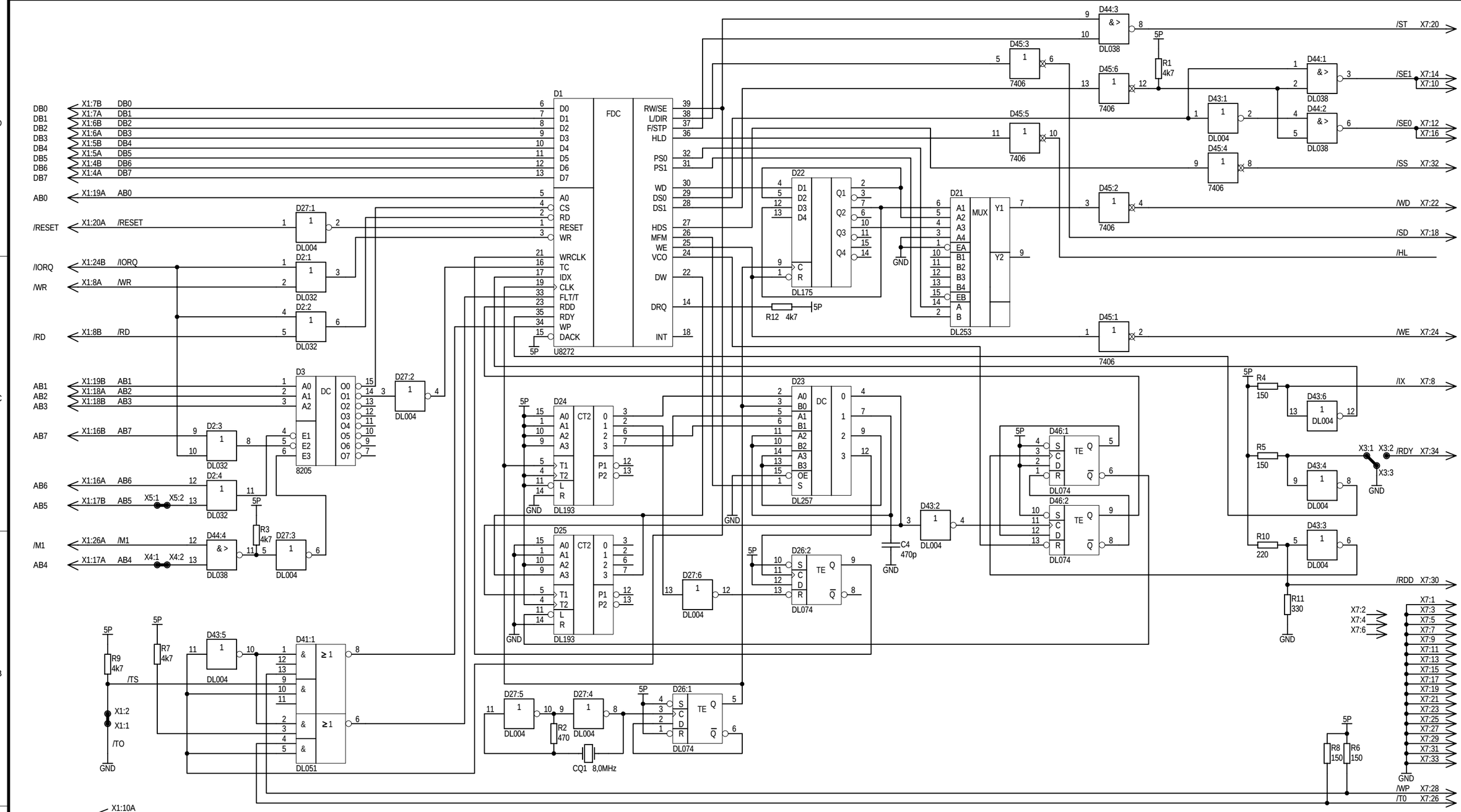

ZfK Rossendorf		Dateiname: FDC_C.SCH Revision: C	
Maße ohne Toleranzangabe		Datum	Name
	Bearb.	29.04.2026	Zander
Längenmaße	Gepr.		
Rundungshalbmesser	Norm		
Winkelmaße	QS		
Klass.-Nr.	Typ	Benennung Stromlaufplan Kleincomputer Z9001 / Floppy-Disk-Kontroller Neuauflage des Rossendorfer FDC-Moduls mit DIN-Stecker	
		Zeichnungs-Nr. 5285.0020	Blatt 1 von 1 PROTEL
	Variantenstückliste	Ers. f.	