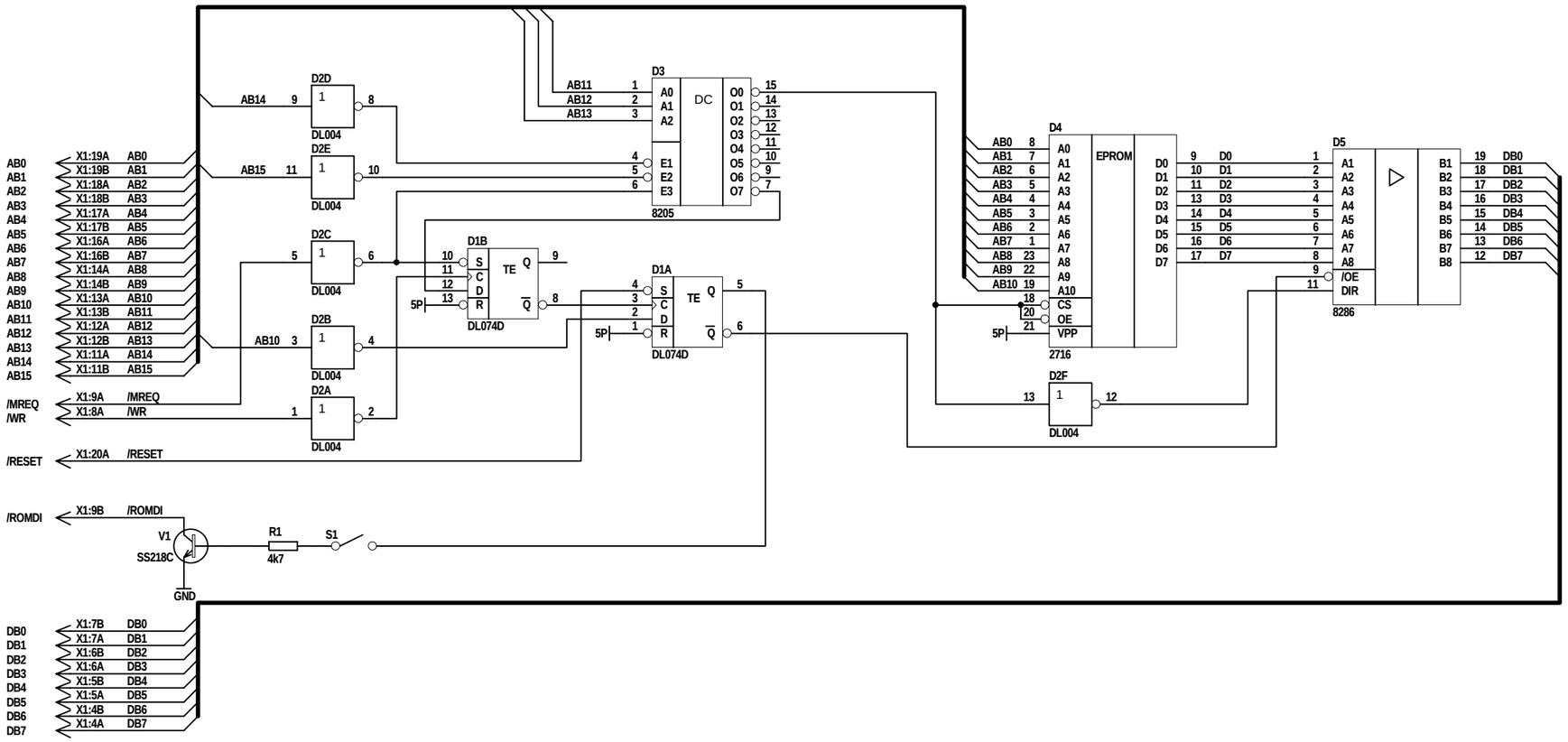

Zuschalten ROM: LD (0F800),A
oder RESET

Abschalten ROM: LD (0FC00),A

VEB Kombinat Robotron Leningrader Str. 15 8012 Dresden				Dateiname: Revision: 1.0
Maße ohne Toleranzangabe		Datum	Name	Benennung
	Bearb.	20.09.2007	Zander	Kleincomputer Z9001 / BOOT-Modul
Längenmaße	Gepr.		digitalsiert	
Rundungshalbmesser	Norm			
Winkelmaße	QS			
Klass.-Nr.	Typ 1.6640.01090			Zeichnungs-Nr. 1.6640.02090 — Blatt 1 von 1
	Variantenstückliste			Ers. f.