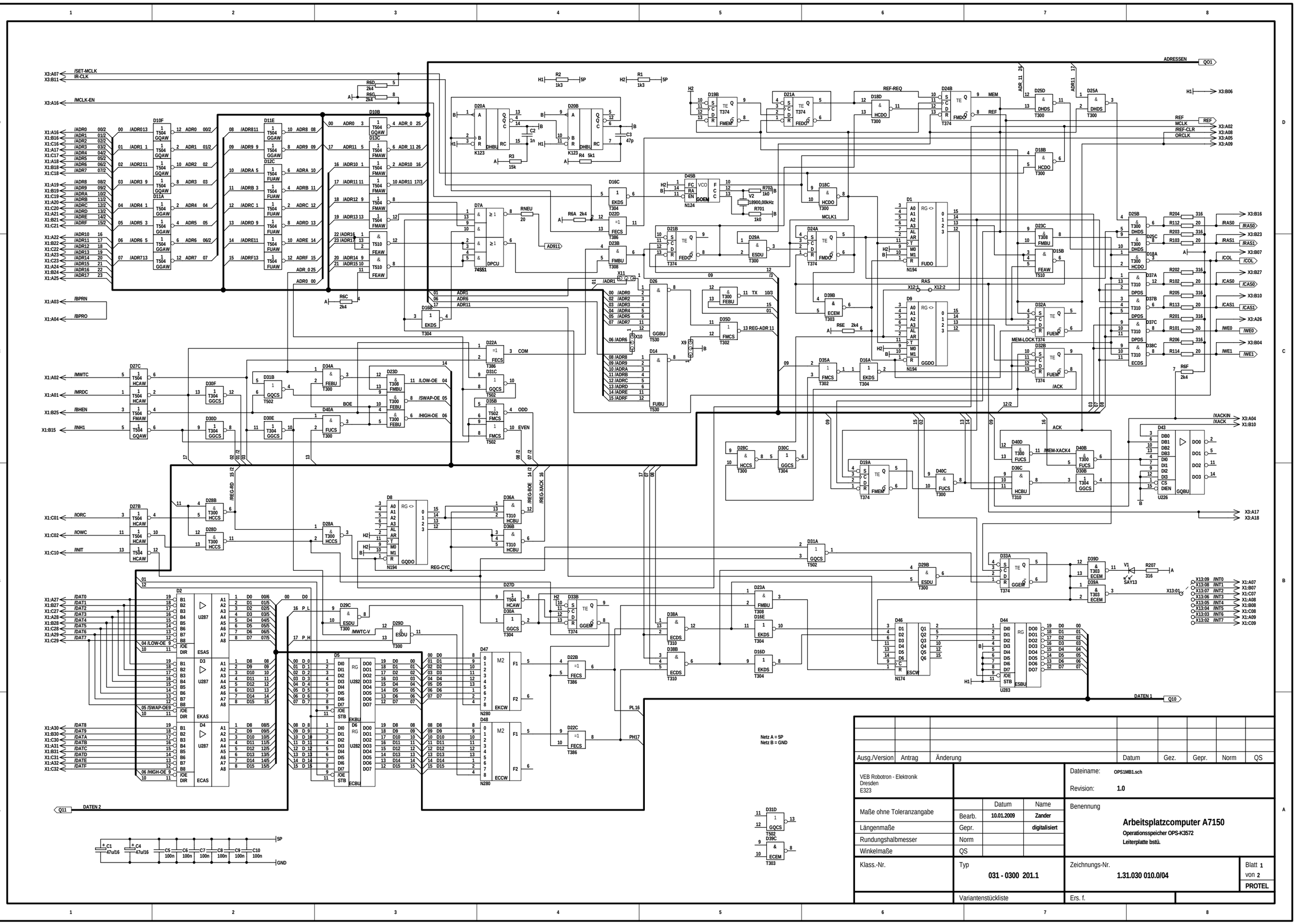

Ausg./Version	Antrag	Änderung	Datum	Gez.	Gepr.	Norm	QS

VEB Robotron - Elektronik
Dresden
E323

Dateiname: OPS1MB1.sch
Revision: 1.0

Maße ohne Toleranzangabe		Datum	Name
	Bearb.	10.01.2009	Zander
Längenmaße	Gepr.		digitalisiert
Rundungshalbmesser	Norm		
Winkelmaße	QS		

Benennung

Arbeitsplatzcomputer A7150

Operationsspeicher OPS-K3572
Leiterplatte bstü.

Klass.-Nr.

Typ: 031 - 0300 201.1

Zeichnungs-Nr.: 1.31.030 010.0/04

Blatt 1 von 2

PROTEL

Variantenstückliste

Ers. f.

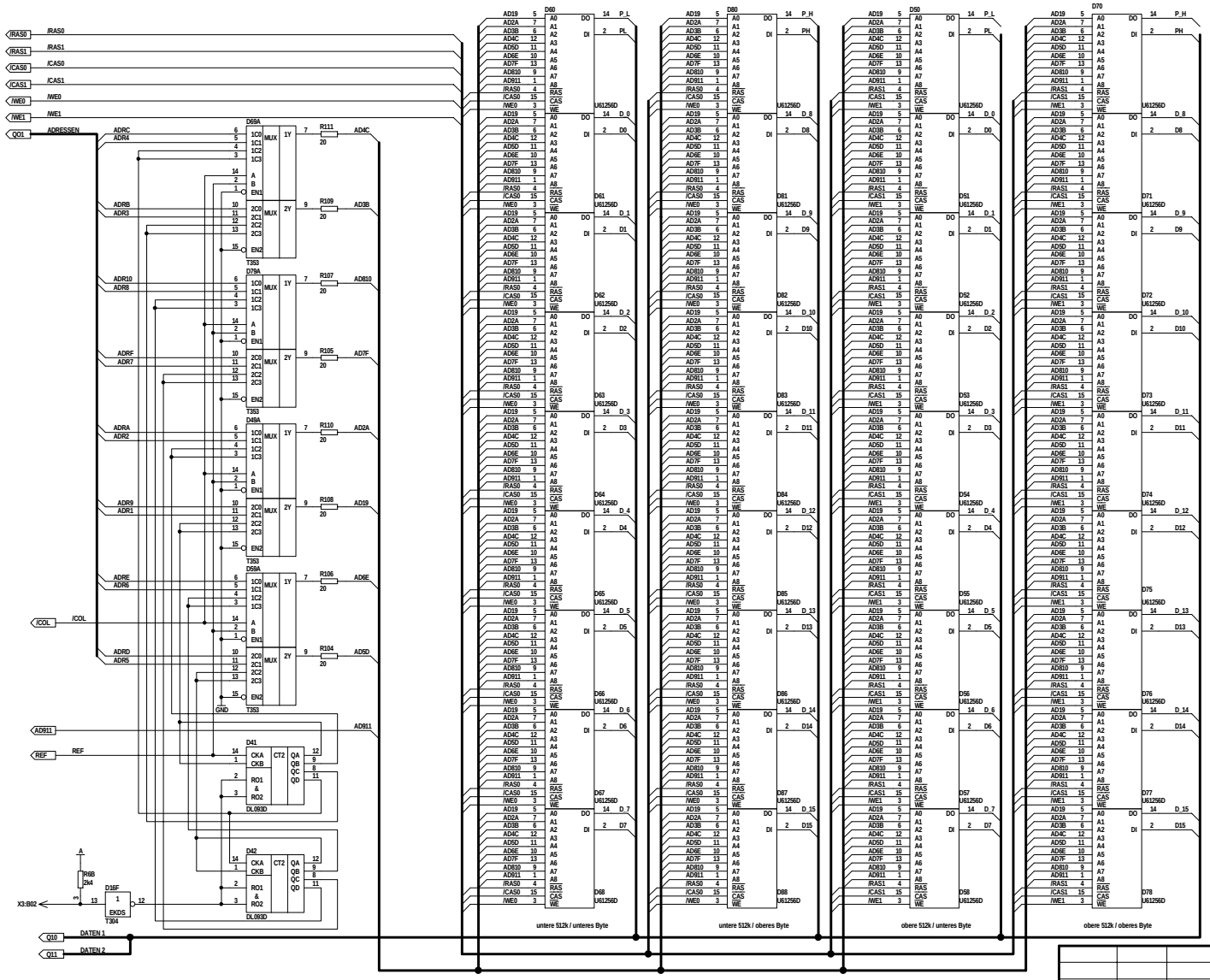

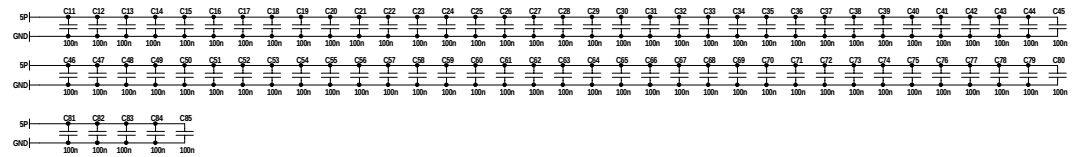

Name	Ort	Typ
D1	FUDO	N194
D2	ESAS	U287
D3	EKAS	U287
D4	ECAS	U287
D5	EKBU	U282
D6	ECBU	U282
D7	DPCU	U205
D8	GQDO	N194
D9	GGDO	N194
D10	GQAW	T504
D11	GGAW	T504
D12	FUAW	T504
D13	FMAW	T504
D14	FUBU	T530
D15	FEAW	T500
D16	EKDS	T304
D18	HCDO	T300
D19	FHEM	T374
D20	DHBU	K123
D21	FEDO	T374
D22	FECS	T386
D23	FNBU	T308
D24	FHDO	T374
D25	DHDS	T300
D26	GGBU	T530
D27	HCAW	T504
D28	HCCS	T300
D29	ESDU	T300
D30	GGCS	T304
D31	GQCS	T502
D32	FUEM	T374
D33	GGEM	T374
D34	FEBU	T300
D35	FMCS	T302
D36	HCBU	T310
D37	DPDS	T310
D38	ECDS	T310
D39	ECEM	T303
D40	FUCS	T300
D41	?	(DL093)
D42	?	(DL093)
D43	GQBU	U226
D44	ESBU	U283
D45	GOEM	N124
D46	ESCW	N174
D47	EKCW	N280
D48	ECCW	N280
D49	?	T353
D50-D58	?	(U2164)
D59	?	T353
D50-D58	?	(U2164)
D69	?	T353
D50-D58	?	(U2164)
D49	?	T353
D50-D58	?	(U2164)

Ausg./Version	Antrag	Änderung	Datum	Gez.	Gepr.	Norm	QS

VEB Robotron - Elektronik
Dresden
E323

Dateiname: OPS1MB2.sch
Revision: 1.0

Maße ohne Toleranzangabe		Datum	Name
	Bearb.	10.01.2009	Zander
Längenmaße	Gepr.		digitalisiert
Rundungshalbmesser	Norm		
Winkelmaße	QS		

Benennung

Arbeitsplatzcomputer A7150

Operationsspeicher OPS-K3572
Leiterplatte bstü.

Klass.-Nr.

Typ
031 - 0300 201.1

Variantenstückliste

Zeichnungs-Nr.
1.31.030 010.0/04

Ers. f.

Blatt 2 von 2

PROTEL