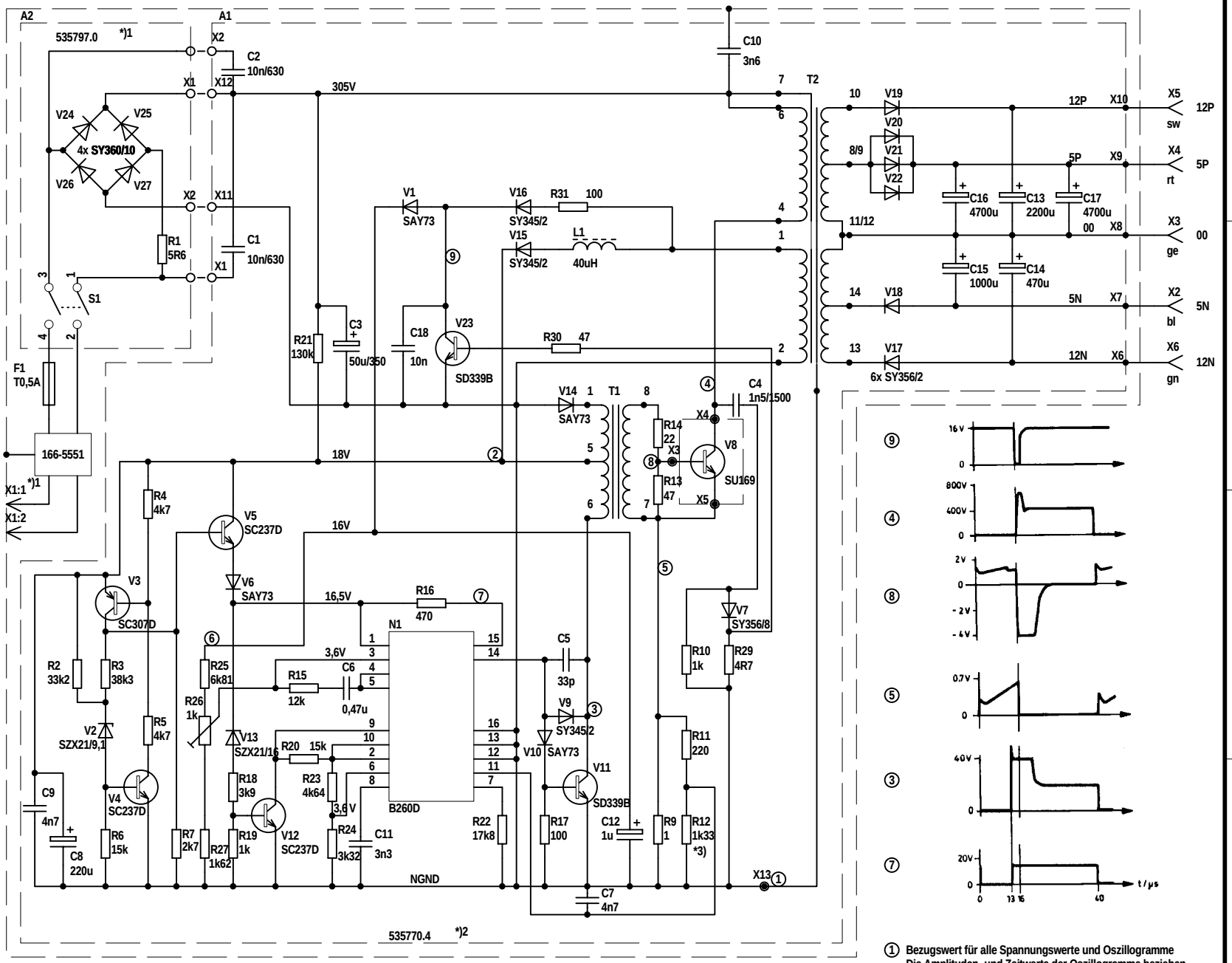

① Bezugswert für alle Spannungswerte und Oszillogramme
Die Amplituden- und Zeitwerte der Oszillogramme beziehen sich auf 220V Netzspannung und 25W Ausgangsbelastung

*1) in 535800.6 *2) in 535769.8 *3) Abgleichbauelement

VEB Kombinat Robotron
Leningrader Str. 15
8012 Dresden

Maße ohne Toleranzangabe
Längenmaße
Rundungshalbmesser
Winkelmaße

	Name	Datum
Bearb.	Zander	2002
Gepr.	digitalisiert	
Norm		
QS		

Klass.-Nr.
Typ
Variantenstückliste
Ers. f.

Dateiname:
Revision: 1.0
Benennung: Stromlaufplan
Netzteil / KC87
Zeichnungs-Nr. **535 765.7**
Blatt 6 von 6