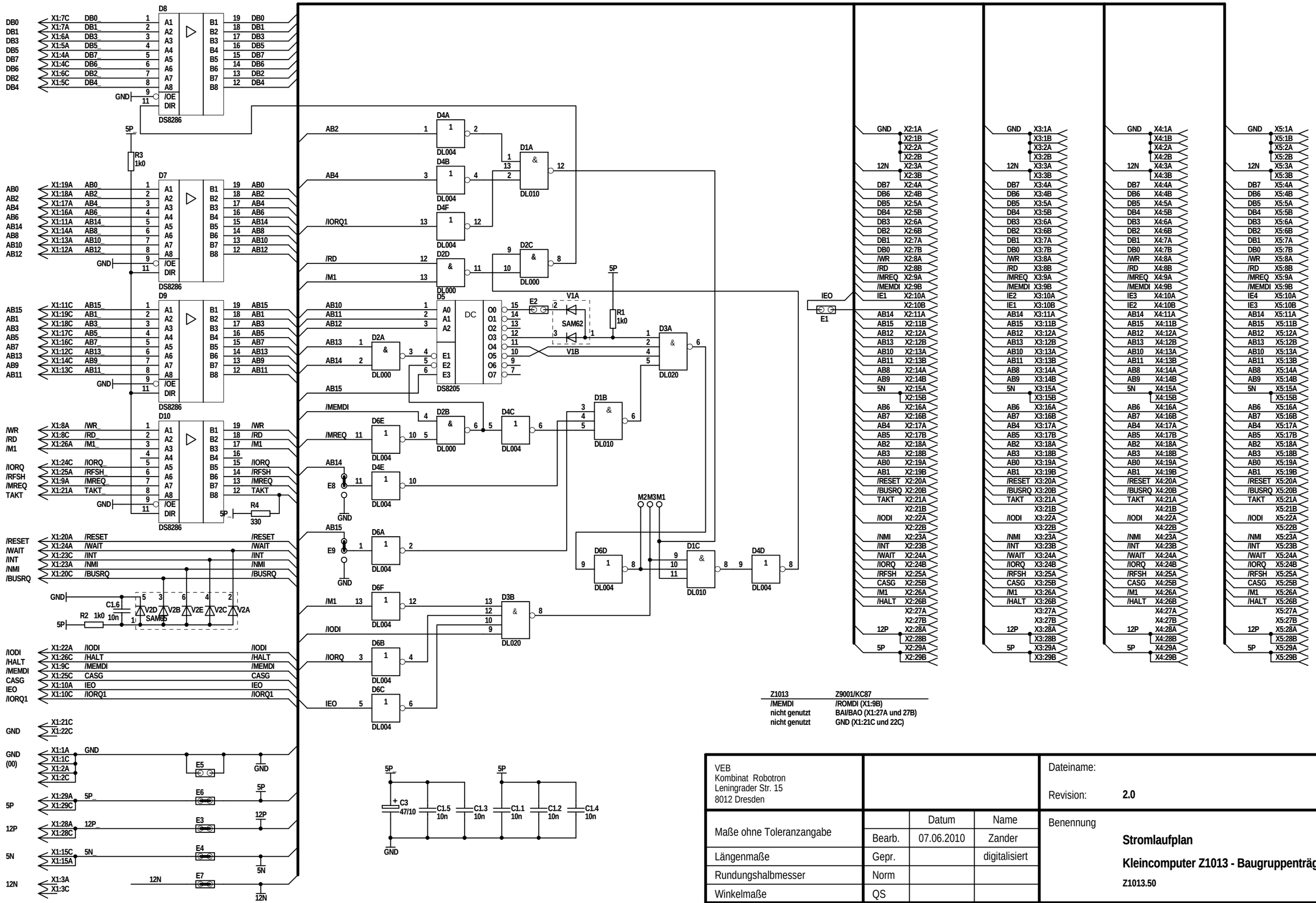

Z1013	Z9001/KC87
/MEMDI	/ROMDI (X1:9B)
nicht genutzt	BAI/BAO (X1:27A und 27B)
nicht genutzt	GND (X1:21C und 22C)

VEB
Kombinat Robotron
Leningrader Str. 15
8012 Dresden

Dateiname:

Revision: **2.0**

Maße ohne Toleranzangabe		Datum	Name
	Bearb.	07.06.2010	Zander
Längenmaße	Gepr.		digitalisiert
Rundungshalbmesser	Norm		
Winkelmaße	QS		

Benennung

Stromlaufplan

Kleincomputer Z1013 - Baugruppenträger

Z1013.50

Klass.-Nr.

Typ 043 - 1010

Zeichnungs-Nr. **143 - 1010**

Blatt **1** von **1**

Variantenstückliste

Ers. f.