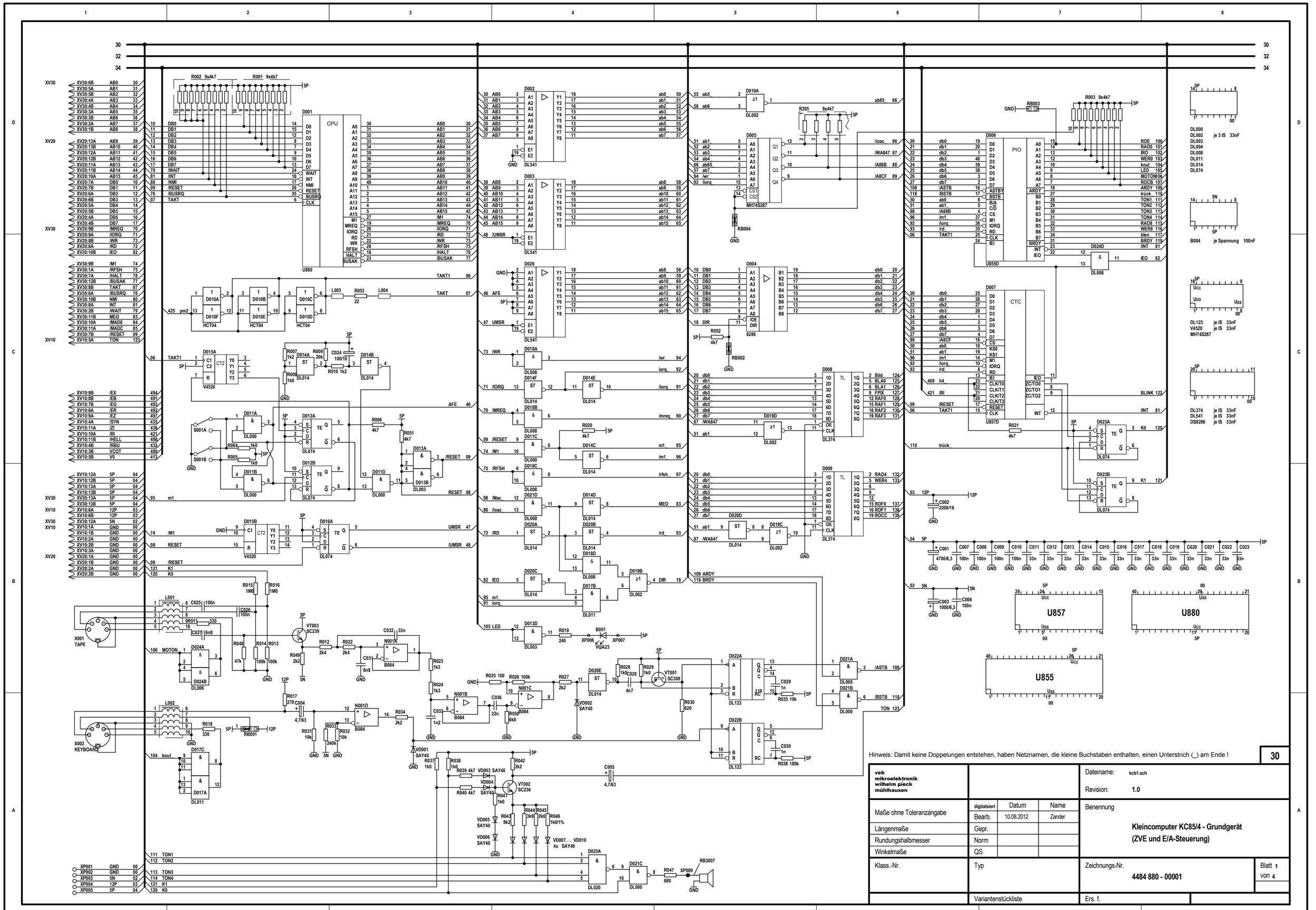
CPU
U880
PIO
U857
CTC
U855
U880
TAPE
KEYBOARD
DL000
DL002
DL003
DL008
DL011
DL014
DL020
DL074
DL123
DL374
DL541
DS8286
MH74S287
V4520
HCT04
8286
B084
SC239
SC308
SC236
SAY40
VQA23
Hinweis: Damit keine Doppelungen entstehen, haben Netznamen, die kleine Buchstaben enthalten, einen Unterstrich (_) am Ende !
30
veb mikroelektronik wilhelm pieck mühlhausen
Dateiname: kcb1.sch
Revision: 1.0
Maße ohne Toleranzangabe
Längenmaße
Rundungshalbmesser
Winkelmaße
digitalsiert
Datum
Name
Bearb.
10.08.2012
Zander
Gepr.
Norm
QS
Benennung
Kleincomputer KC85/4 - Grundgerät
(ZVE und E/A-Steuerung)
Klass.-Nr.
Typ
Zeichnungs-Nr.
4484 880 - 00001
Blatt 1 von 4
Variantenstückliste
Ers. f.

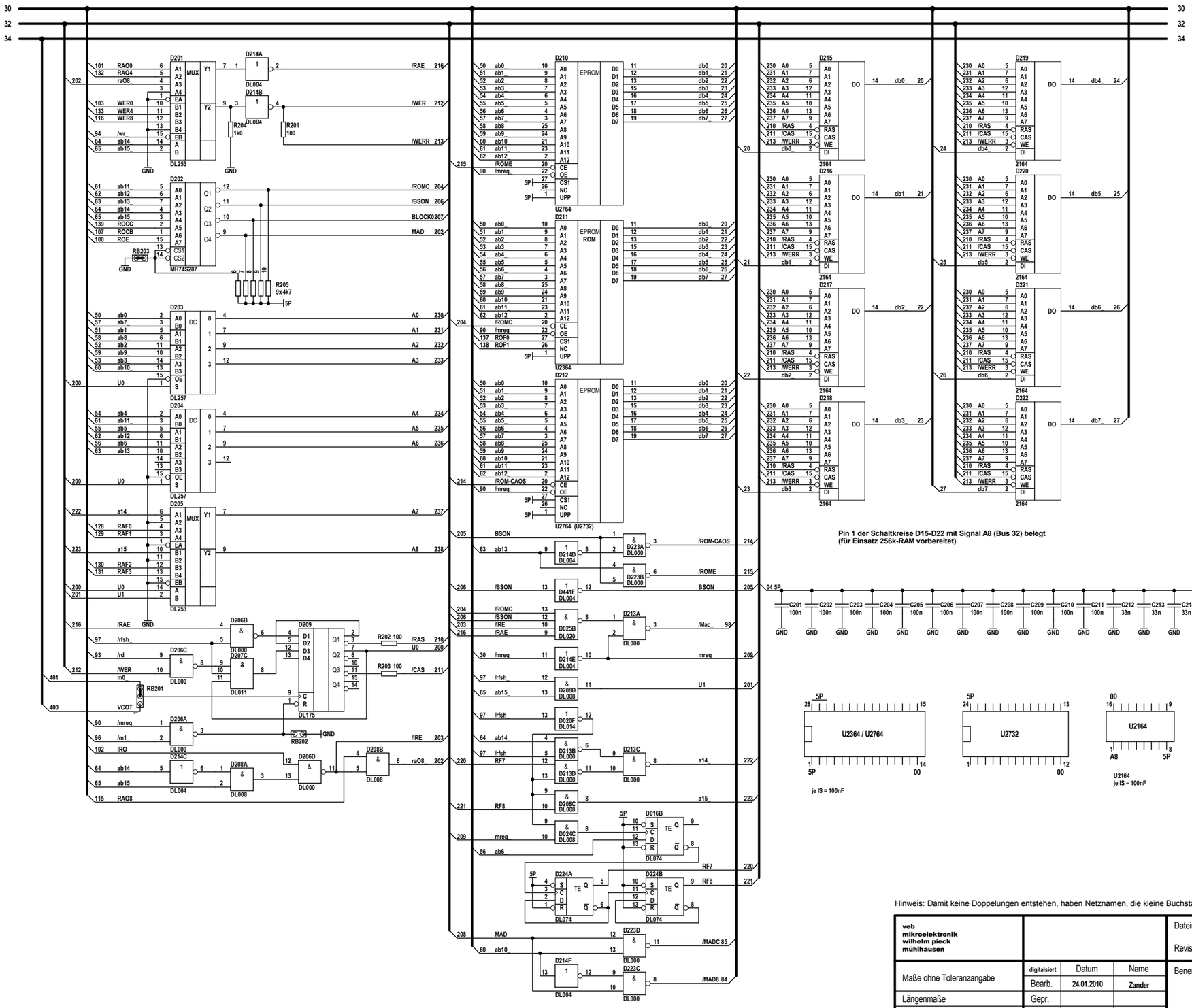

Hinweis: Damit keine Doppelungen entstehen, haben Netznamen, die kleine Buchstaben enthalten, einen Unterstrich (_) am Ende !

32

veb mikroelektronik wilhelm pieck mühlhausen				Dateiname: kcb2.sch Revision: 1.0
Maße ohne Toleranzangabe	digitalsiert	Datum	Name	Benennung
	Bearb.	24.01.2010	Zander	**Kleincomputer KC85/4 - Grundgerät (ROM/RAM)**
Längenmaße	Gepr.			
Rundungshalbmesser	Norm			
Winkelmaße	QS			
Klass.-Nr.	Typ			Zeichnungs-Nr. **4484 880 - 00001** — Blatt 2 von 4
	Variantenstückliste			Ers. f.

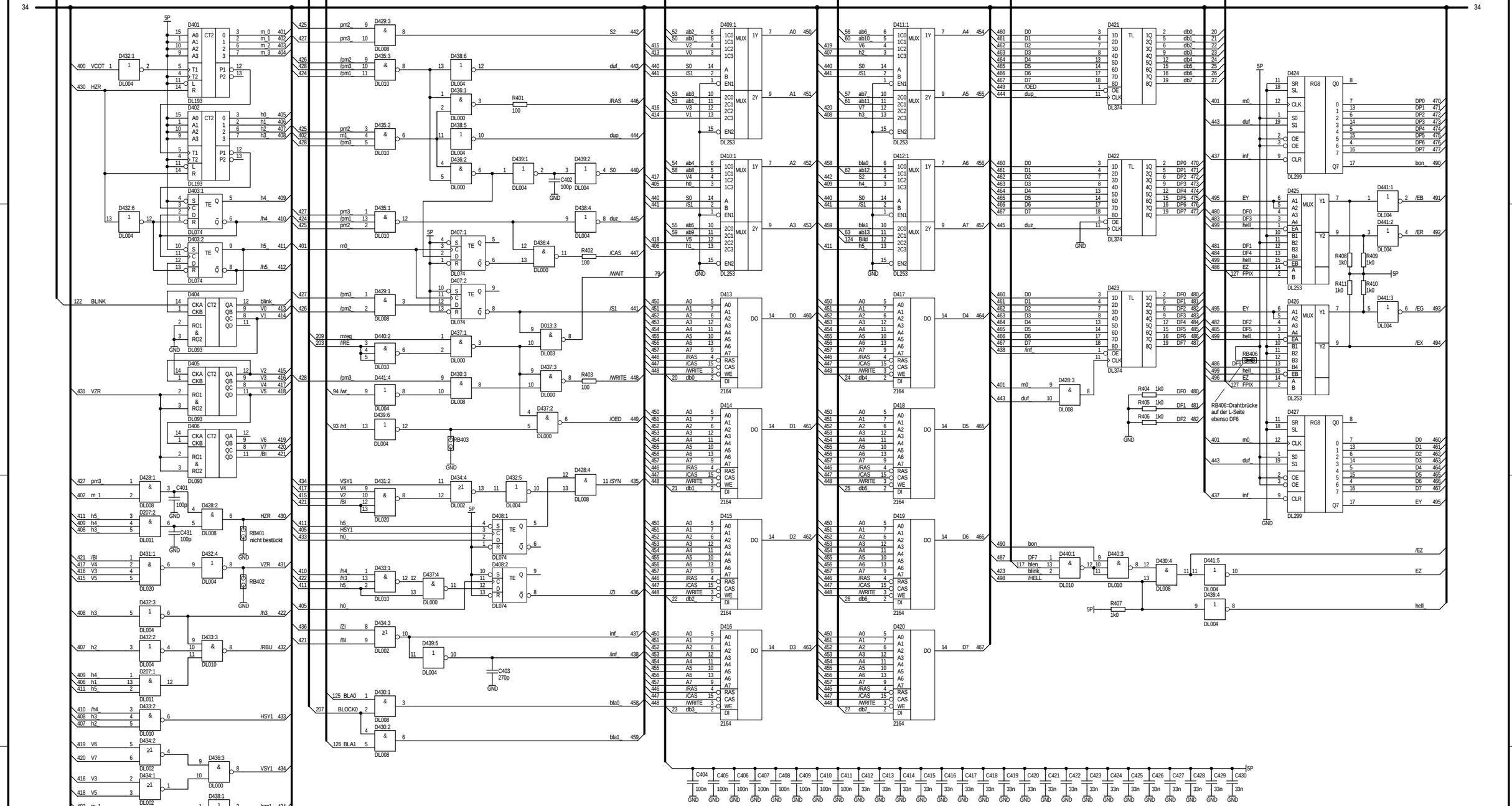

Hinweis: Damit keine Dopelungen entstehen, haben Netznamen, die kleine Buchstaben enthalten, einen Unterstrich (_) am Ende !

veb mikroelektronik wilhelm pieck mühlhausen				Dateiname: D001_3.sch Revision: 1.0
Maße ohne Toleranzangabe	digitalsiert	Datum	Name	Benennung
	Bearb.	22.01.2010	Zander	Kleincomputer KC85/4 - Grundgerät (BWS/VTG)
Längenmaße	Gepr.	13.03.2017		
Rundungshalbmesser	Norm			
Winkelmaße	QS			
Klass.-Nr.	Typ			Zeichnungs-Nr. 4484 880 - 00001 — Blatt 3 von 4
	Variantenstückliste			Ers. f.

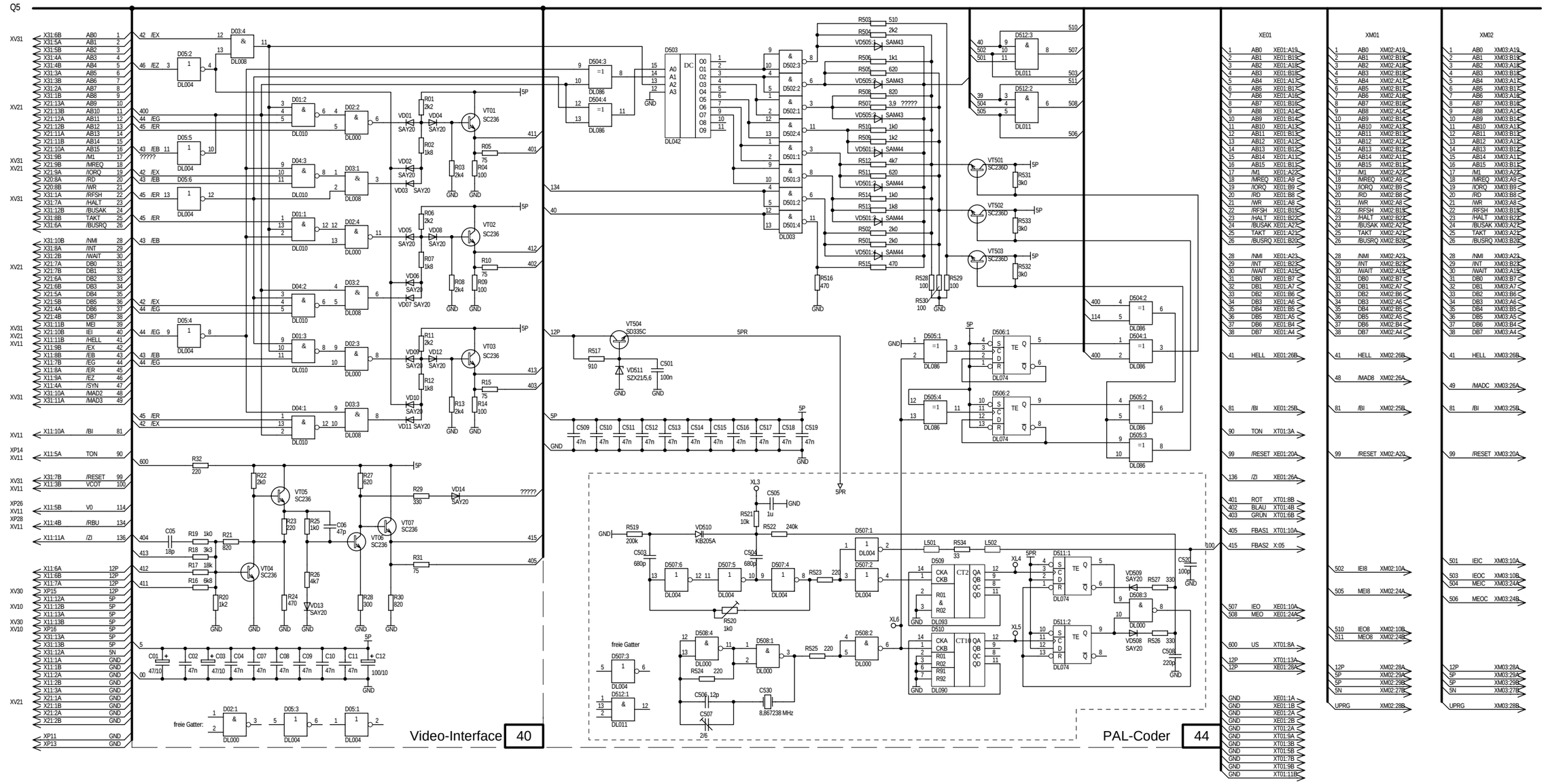

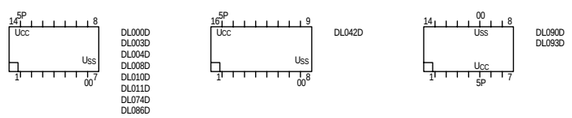

XE: Erweiterungsslot
XM: Modulschächte
XV: Verbindungsstecker
XT: TV-Anschluß

Hinweis: Damit keine Doppelungen entstehen, haben Netznamen, die kleine Buchstaben enthalten, einen Unterstrich '_' am Ende !

veb mikroelektronik wilhelm pieck mühlhausen				Dateiname: D001_4.sch Revision: 1.0
Maße ohne Toleranzangabe	digitalsiert	Datum	Name	Benennung
	Bearb.	23.08.2012	Zander	Kleincomputer KC85/4 - Grundgerät (Video/PAL)
Längenmaße	Gepr.			
Rundungshalbmesser	Norm			
Winkelmaße	QS			
Klass.-Nr.	Typ			Zeichnungs-Nr. 4484 880 - 00001 — Blatt 4 von 4
	Variantenstückliste			Ers. f.