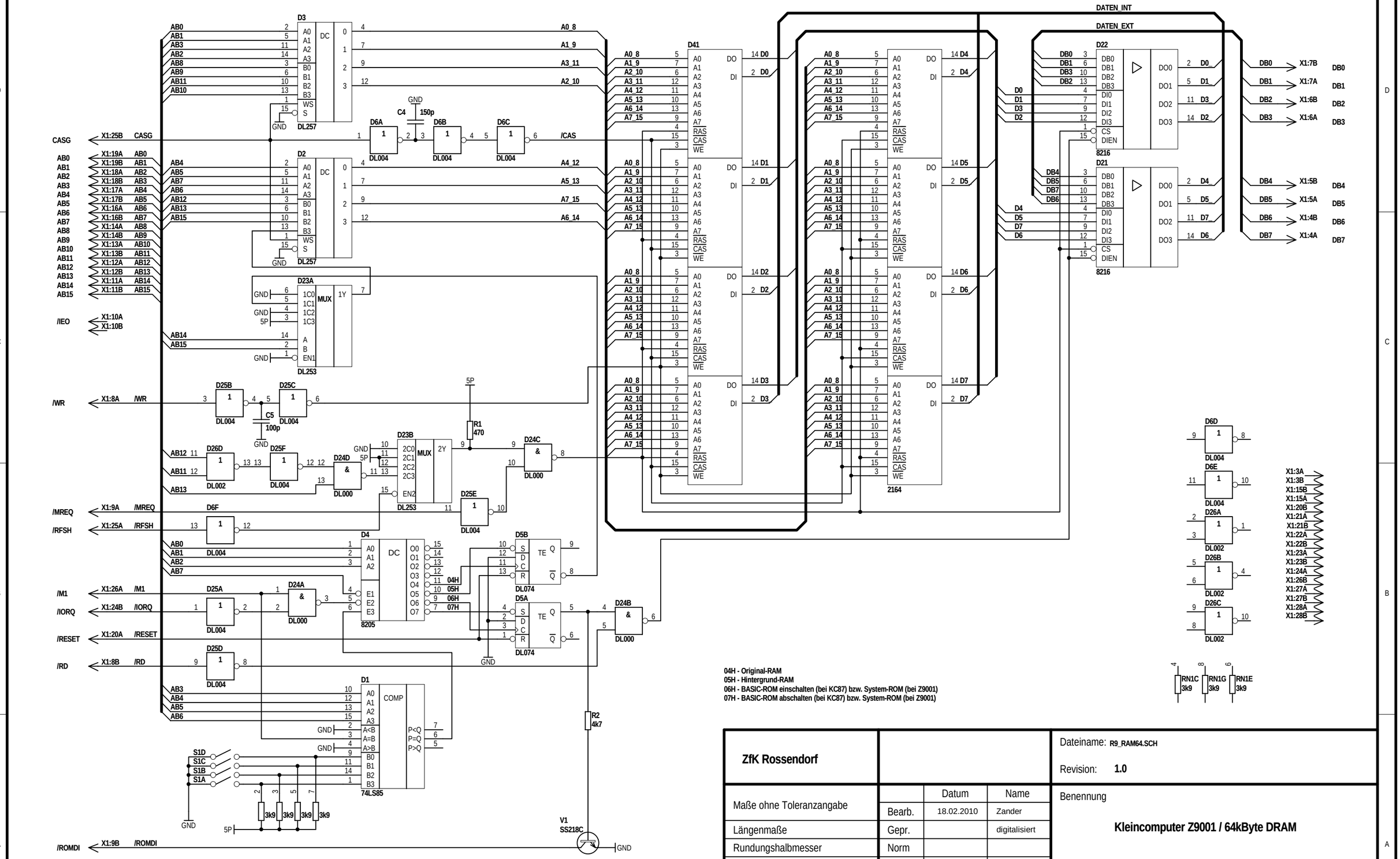

04H - Original-RAM
05H - Hintergrund-RAM
06H - BASIC-ROM einschalten (bei KC87) bzw. System-ROM (bei Z9001)
07H - BASIC-ROM abschalten (bei KC87) bzw. System-ROM (bei Z9001)

ZfK Rossendorf				Dateiname: R9_RAM64.SCH Revision: **1.0**
Maße ohne Toleranzangabe		Datum	Name	Benennung
	Bearb.	18.02.2010	Zander	**Kleincomputer Z9001 / 64kByte DRAM**
Längenmaße	Gepr.		digitalisiert	
Rundungshalbmesser	Norm			
Winkelmaße	QS			
Klass.-Nr.	Typ			Zeichnungs-Nr. **5285.0015** — Blatt **1** von **1** — **PROTEL**
	Variantenstückliste			Ers. f.