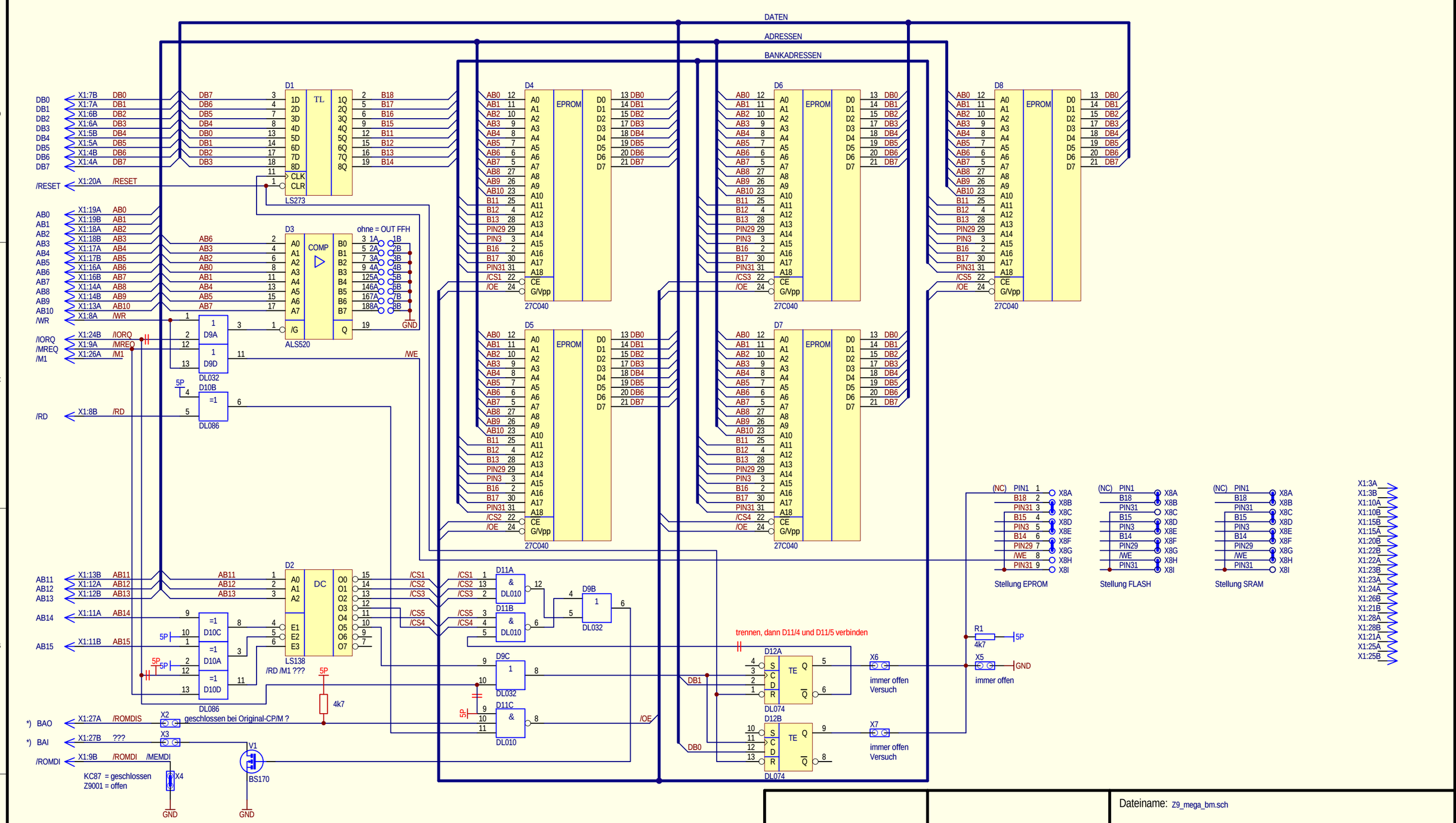

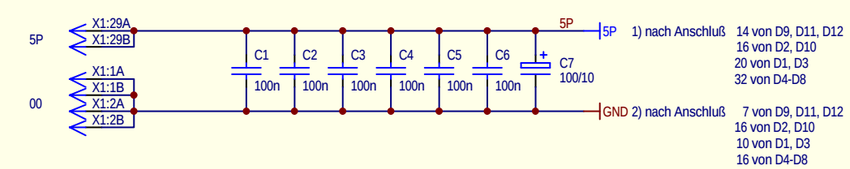

Änderungen rot gezeichnet.

Trennungen:
D10/12, D11/5, D11/9

Verbindungen:
D10/12 -> 5P, D11/4 -> D11/5, D11/9 -> 5P, D11/10 über R=4k7 an 5P

neue Bauteile:
Widerstand 4k7 und DL020/DL000 (LS20/LS00)

*) Hinweise:
H an D12/10+4 fehlt
Der Modul ist nicht abschaltbar. Für die Arbeit mit dem Original-CP/M kann über den Kontakt X1:27A der Notpatch zur Freigabe des Adreßbereiches C000H-E7FFH genutzt werden. Dazu ist auf den 64K-RAM-Modulen eine entsprechende Verbindung herzustellen.
X3 sollte wohl mal an X1:9B gehen (dyn. /ROMDI). Für eine korrekte Funktion ist D11/10 über einen 4k7-Widerstand 5P anzulegen.

Der Modul kann sowohl mit EPROMs als auch mit FLASH-Speichern oder SRAM-Schaltkreisen bestückt werden.

		Dateiname: Z9_mega_bm.sch	
		Revision: 1.0	
Maße ohne Toleranzangabe	Datum / Name	Benennung	
	Bearb. 04.07.2016 Zander	Z9001/KC87 - MEGA-FLASH-RAM-ROM-Modul Originalschaltung eines Erprobungsmusters	
Längenmaße	Gepr. digitalisiert		
Rundungshalbmesser	Norm		
Winkelmaße	QS		
Klass.-Nr.	Typ MEGA-Modul	Zeichnungs-Nr.	Blatt 1 von 1 PROTEL
	Variantenstückliste	Ers. f.	