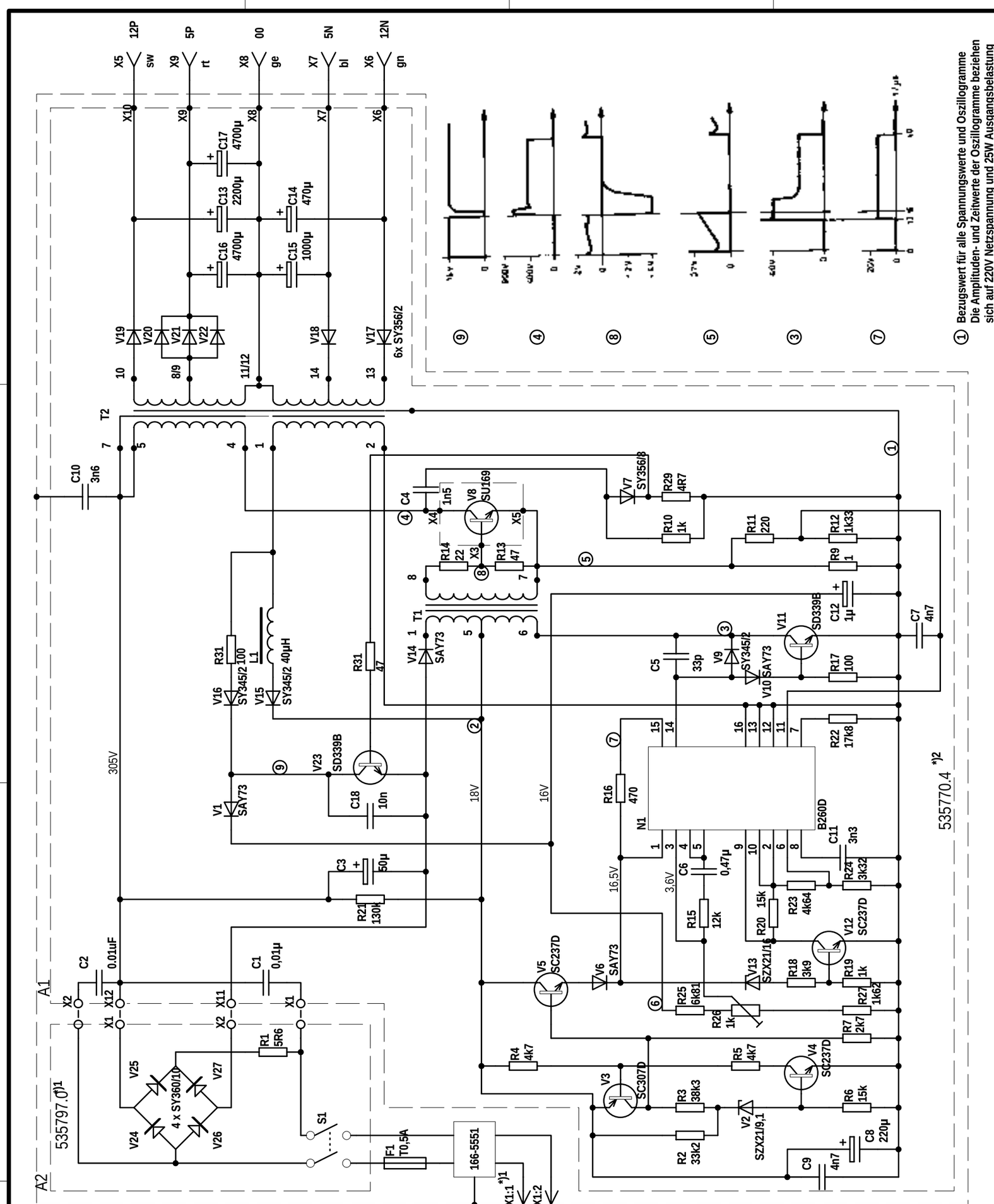

VEB Kombinat Robotron Leningrader Str. 15 8012 Dresden		Dateiname: Revision: **1.0**	
Maße ohne Toleranzangabe		Datum	Name
	Bearb.		
Längenmaße	Gepr.		
Rundungshalbmesser	Norm		
Winkelmaße	QS		
Benennung	Stromlaufplan **Netzteil / KC87**		
Klass.-Nr.	Typ	Zeichnungs-Nr. **535 765.7**	Blatt **6** von **6**
	Variantenstückliste	Ers. f.	